wardrobe 20

design Panos Papageorgopoulos

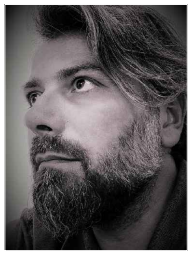

wardrobe 20 ένα σύστημα βασισμένο στη λειτουργικότητα. Βασικό του χαρακτηριστικό είναι η δυνατότητα να προσαρμόζεται σε κάθε χώρο ανάλογα με τις ανάγκες του. Το πλαίσιο μπορεί να τοποθετηθεί είτε ελεύθερο στο χώρο, είτε να δημιουργήσει μια επίτοιχη σύνθεση και πάνω του να ενταχθούν ράφια, συστήματα κρέμασης ρούχων ή ξύλινες μονάδες με κρυφό φωτισμό led.

VARIAL
ALUMINIUM | INTERIOR | DESIGN

To Kill A Mockingbird
By Harper Lee

C 34
Aluminium anodized

G 104
Bronze glass

S 120
Melamine Pemproke

wardrobe 20

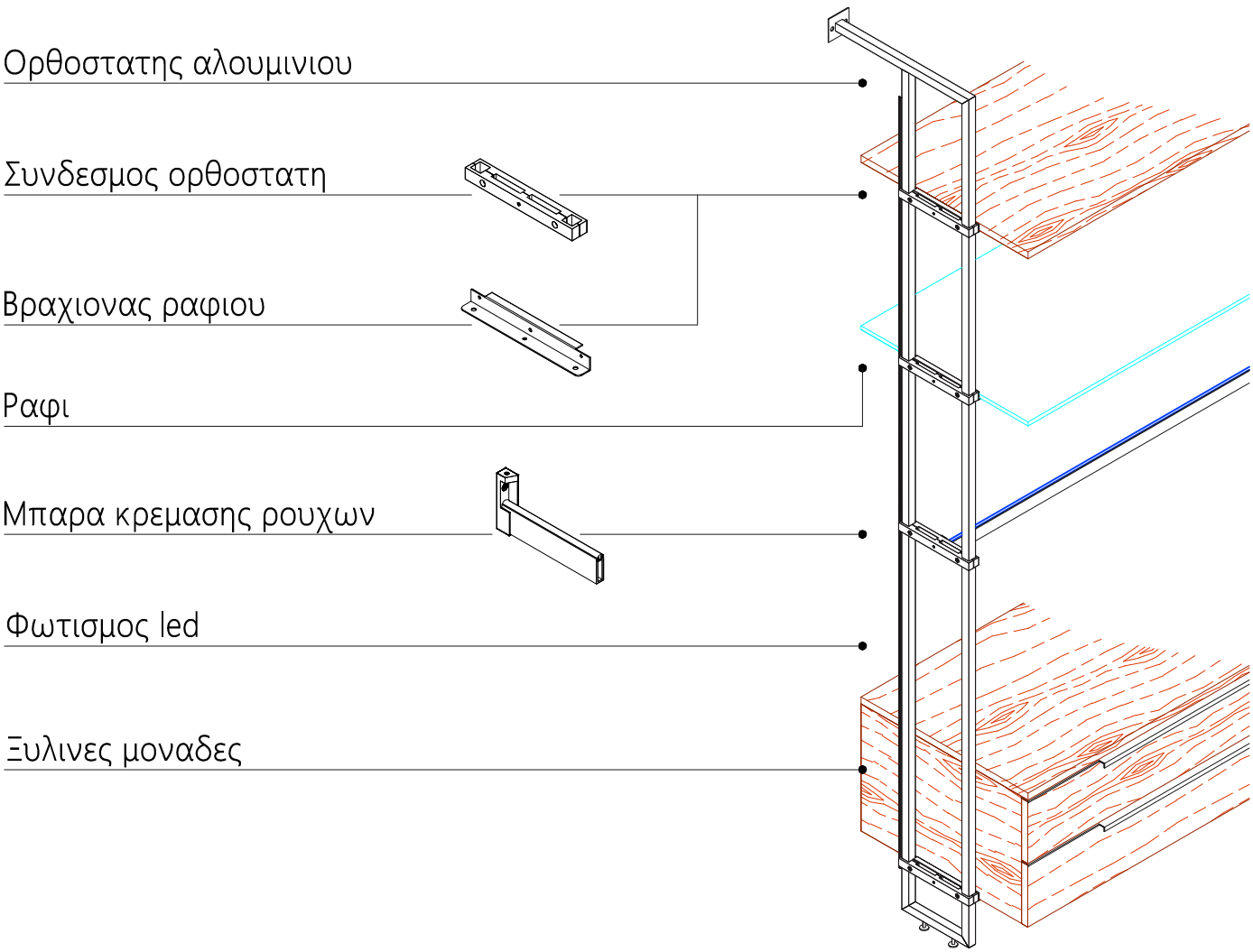

Διαστασεις

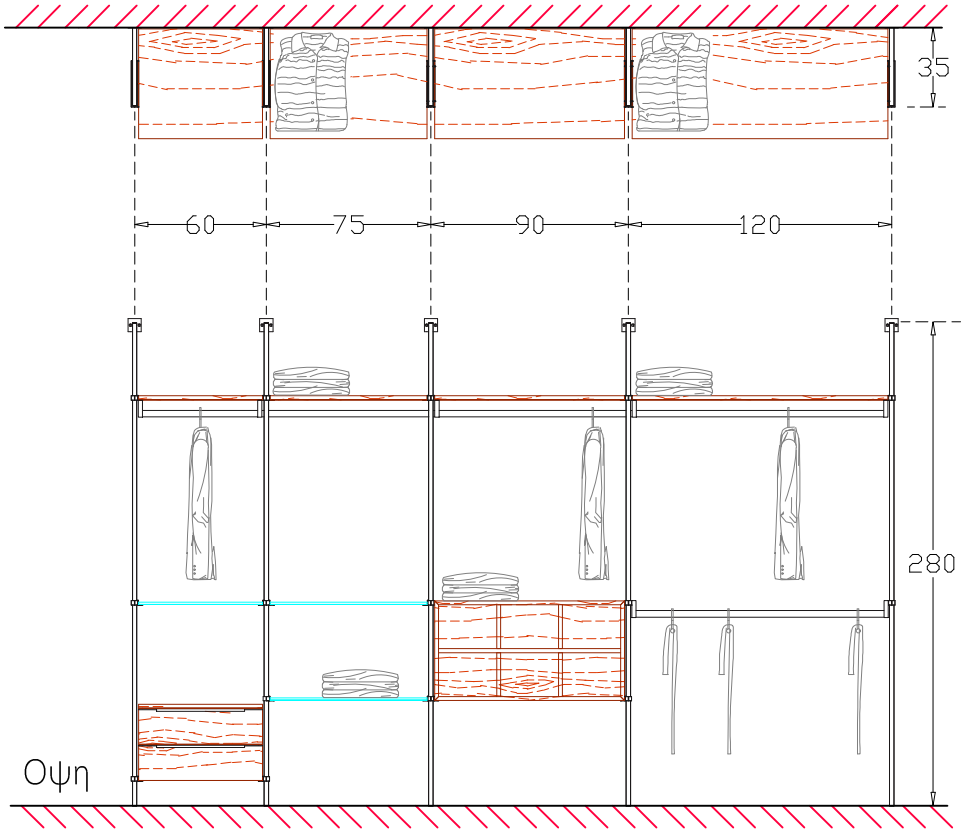

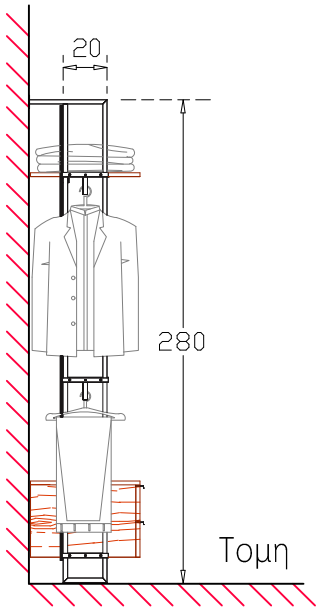

VARIAL, Δημητριου Ρηγου 40, 190 18 Μαγουλα Αττικης - T: 210 555 0435 - E: info@varial.gr, www.varial.gr

VARIAL
ALUMINIUM | INTERIOR | DESIGN